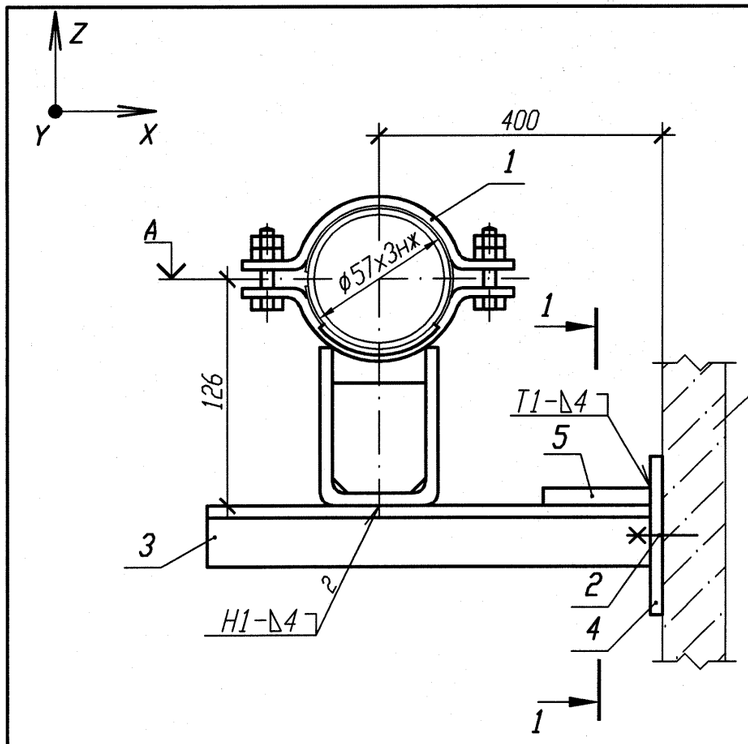

Смотри строительные чертежи
R3. 00094. 1. 0. 21

Номер опоры	Отметка опоры А
3TS21Y008	+17, 290
3TS21Y018	+17, 600

РАЗРЕЗ 1-1

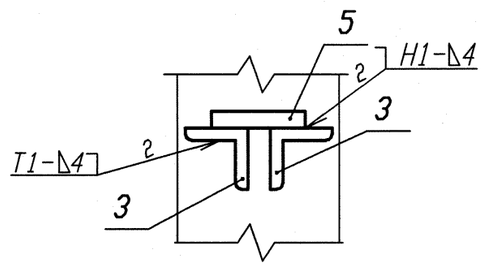

1 Привязку опоры смотри 3TS21Z09.
2 Сварку производить по ГОСТ 5264-80.
3 Сварку опоры с трубопроводом производить по Л8-512. 000.
4 Отметка трубопровода подлежит уточнению в соответствии с уклоном трубопровода.
5 Изготовить два комплекта.

Номер опоры	Рабочее состояние						Холодное состояние						Сейсмическое состояние					
	Усилия, кН			Моменты, кН·м			Усилия, кН			Моменты, кН·м			Усилия , кН			Моменты, кН·м		
	Px	Py	Pz	Mx	My	Mz	Px	Py	Pz	Mx	My	Mz	Px	Py	Pz	Mx	My	Mz
3TS21Y008	-0, 443	-0, 025	-0, 044	0	-0, 136	0, 040	-0, 122	-0, 003	-0, 242	0	-0, 014	0, 003	0, 010	0, 012	0, 006	0, 003	0, 006	0, 024
3TS21Y018	0, 071	0, 014	0, 156	0, 010	-0, 006	-0, 004	0, 023	-0, 001	-0, 158	0, 001	-0, 029	0, 001	0, 013	0, 010	0, 007	0, 004	0, 007	0, 017

Спецификация деталей

Поз.	Обозначение	Наименование	Кол.	Материал	Масса, кг ед.	Масса, кг общ.	Приме-чание
1	Л8-512. 000-11	Опора 57К	1	Сборный	2, 0	2, 0	
2	ГОСТ 28778-90	БСР 10х100 У3	2	Сборный	0, 09	0, 18	
3	ГОСТ 8509-93	Уголок Б 50х50х5 l=500	2	Вст 3 сп 5 ГОСТ 535-2005	1, 89	3, 78	
4	10. 377. 01	Лист Б-ПН 4х140х80	1	ст 3 сп 5 ГОСТ 14637-89	0, 35	0, 35	
5	ГОСТ 19903-74	Лист Б-ПН 4х100х100	1	ст 3 сп 5 ГОСТ 14637-89	0, 31	0, 31	
	ГОСТ 2246-70	Проволока		СВ-04Х19Н11М3			
	ГОСТ 9467-75	Электроды		УОНИИ 13/45			
				Итого:		6, 62	

АРХИВНЫЙ ЭКЗЕМПЛЯР

Изм.	Кол. уч.	Лист	N док.	Подп.	Дата
1	-	Зам.	102-12	-	-
Инженер		Соприф			24.12
Пров. вед. инж.		Веренцова			24.12
Пров. нач. гр.		Жук			24.12
Н. контр		Краснояров			24.12

Инв. № подл. R3. 00783. 1. 0. 11
Лист 179

R3. TS21. 3012. 011. 01. 00. 003

Ростовская АЭС Блок 3

Реакторное отделение
Негерметичная часть
Трубопроводы системы очистки технологических сдувок

Стадия	Лист	Листов
Р		1

Опора неподвижная
3TS21Y008, 3TS21Y018

ОАО "НИАЭП" 2012

Инв. N подл. | Подп. и дата | Взам. инв. N
R3. 00783. 1. 0. 11 | 24.12

Формат А3